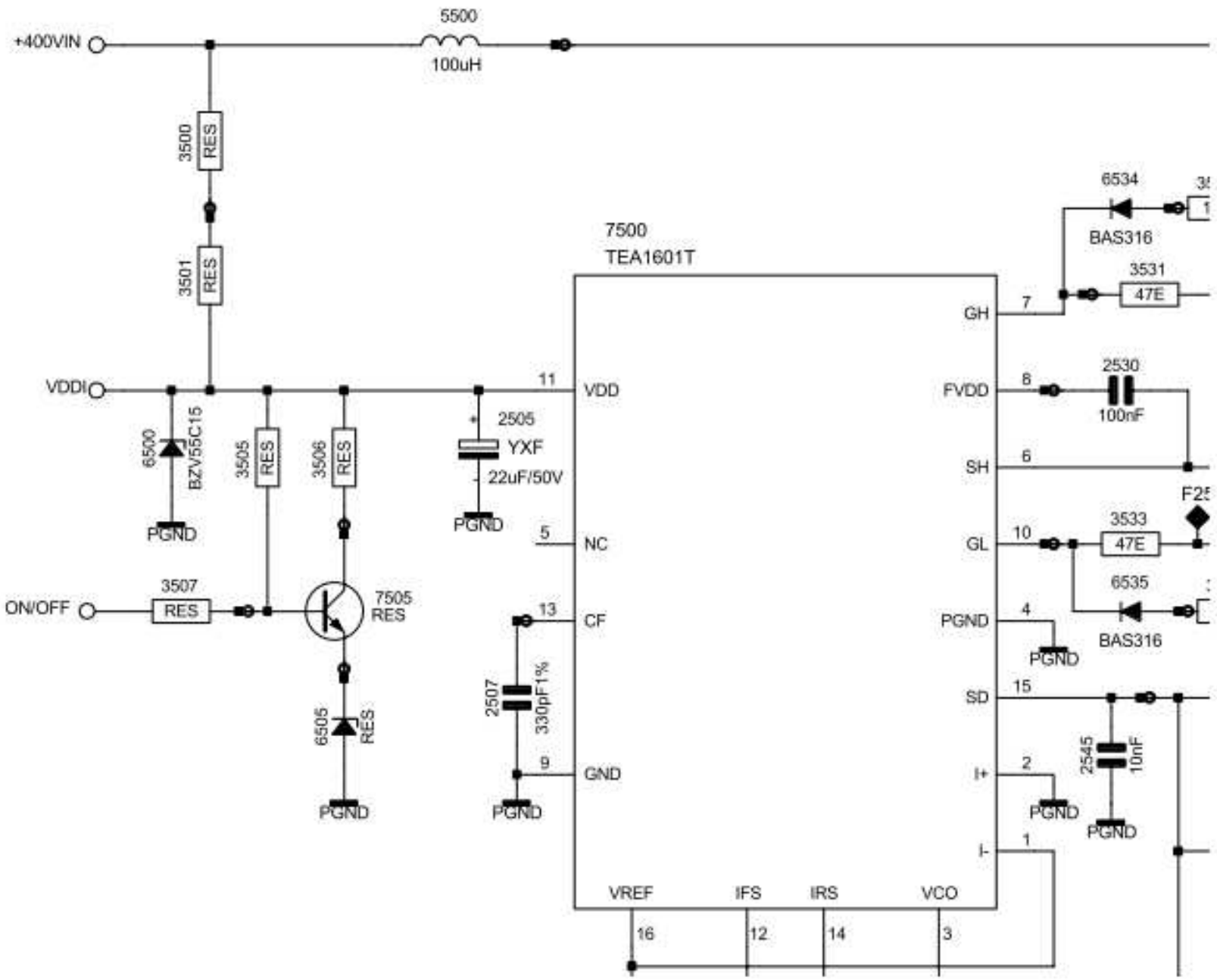
+400VIN
5500
100uH
3500
RES
3501
RES
VDDI
6500
BZV55C15
PGND
3505
RES
3506
RES
2505
YXF
22uF/50V
PGND
ON/OFF
3507
RES
7505
RES
6505
RES
PGND
7500
TEA1601T
11
VDD
5
NC
13
CF
2507
330pF1%
9
GND
PGND
VREF
IFS
IRS
VCO
16
12
14
3
GH
7
FVDD
8
SH
6
GL
10
PGND
4
SD
15
I+
2
I-
1
6534
BAS316
3531
47E
2530
100nF
3533
47E
6535
BAS316
PGND
2545
10nF
PGND
PGND